WEFLO®

c UL us LISTED　FM APPROVED

监视开关-明杆闸阀用

FIG. WOSY-1 / WOSY-2 / WOSY-3

产品特性

- WOSY 系列监视开关是监视明杆闸阀开关动作的信号发生器，可防止闸阀误操作或者私自篡改阀门开启位置。
- 安装快捷，反应灵敏。
- 重量：0. 6kg
- 外盖：铸铝合金 B85 A04130
  红色粉末涂层
  底座：铸铝合金 B85 A04130
  所有零部件表面进行耐腐蚀处理。
- 开关信号端子
  额定电流/电压：10 AMPS @ 125/250 VAC.
  2.5 AMPS @ 30 VDC
- 防篡改信号端子
  额定电流/电压：3 AMPS / 5 AMPS @ 125/250 VAC
- WOSY-1: 1个开关信号端子
  WOSY-2: 2个开关信号端子
  WOSY-3: 2个开关信号端子和一个防篡改信号端子
- 防护等级IP 67。

图解

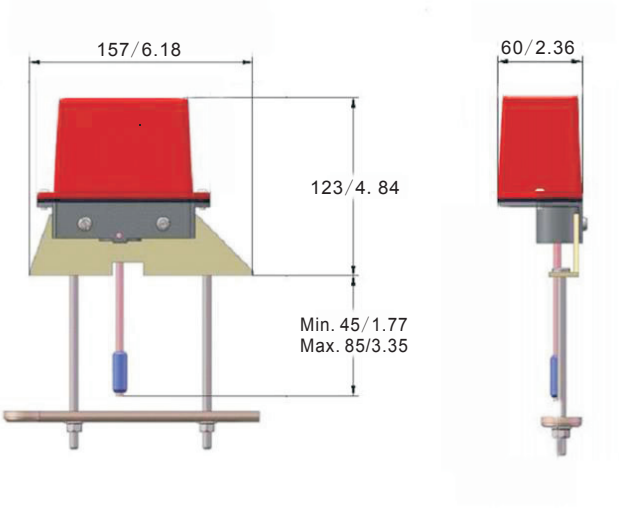

监视开关-操纵管用

FIG. WIP-1 / WIP-2 / WIP-3

产品特性

- WIP 系列监视开关是监视埋地式闸阀和穿墙闸阀开关动作的信号发生器,在开关动作一圈内给出信号,可防止闸阀误操作或私自篡改阀门开启位置。
- 安装快捷,反应灵敏。
- 重量: 0. 45kg
- 外盖: 铸铝合金 B85 A04130
  红色粉末涂层
  底座: 铸铝合金 B85 A04130
  所有零部件表面进行耐腐蚀处理。
- 开关信号端子
  额定电流/电压: 10 AMPS @ 125/250 VAC.
  2.5 AMPS @ 30 VDC
- 防篡改信号端子
- 额定电流/电压: 3 AMPS / 5 AMPS @ 125/250 VAC
  WIP-1: 1个开关信号端子
  WIP-2: 2个开关信号端子
  WIP-3: 2个开关信号端子和一个防篡改信号端子
- 防护等级IP 67。

图解

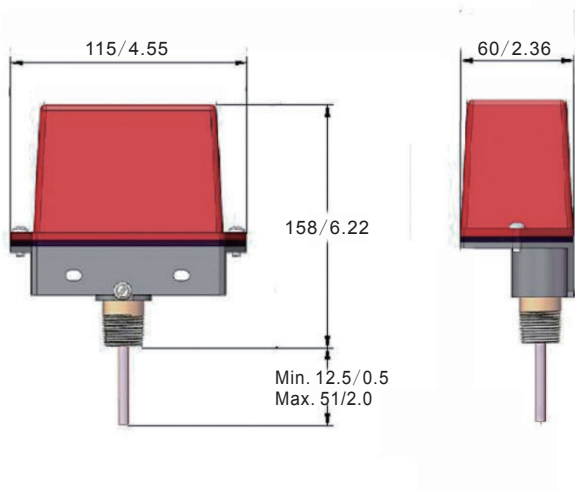

•本公司保留样本及产品更改之权利，恕不另行通知。

青岛伟隆阀门股份有限公司
WEFLO VALVE COMPANY LTD.
地址：山东省.青岛市高新区宝源路北首　电话：0532-87905016/5017
邮箱：info@weflovalve.com　网址：www.weflovalve.com