槽式止回阀

FIG. F3322
FIG.F3322B

产品特性

- 产品设计符合标准UL 312和FM 1210。
- 阀瓣加装弹簧结构,加快关闭速度。
- 可水平或垂直安装。
- 各种流量下具有较低的压力损失。
- 采用优质橡胶和耐腐蚀铜合金进行密封。
- 沟槽接口符合标准AWWA C606,其他标准可根据要求选配。

- 产品通过UL 312 / ULC 、FM认证。

表面处理

- 按照AWWA C550标准要求，内外表面进行喷涂。

可选项

- F3322可选装管路配件,如压力表、排水阀,公称压力300psi。
- 阀门底部可安装排水阀。

材质

零部件	材质	ASTM 标准
阀体	球铁	A536 Grade 65-45-12
阀座	青铜	B62 C83600
阀板	不锈钢	A351 Grade CF8
阀板密封垫	橡胶	D2000 EPDM
弹簧	不锈钢	A276 Grade 304
阀杆	不锈钢	A276 Grade 304
阀板螺栓/螺母	不锈钢	A276 Grade 304
角式排水阀（选配）	青铜	B148 C95500
三通阀（选配）	青铜	B148 C95500
短管（选配）	不锈钢	A276 Grade 304
压力表（选配）	/	

压力及温度

- 公称压力：350 psi
- 工作温度：0°C ~ 87°C

图解

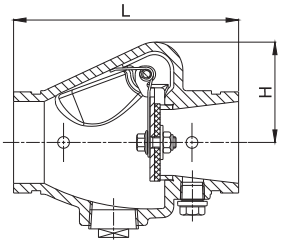

FIG. F3322

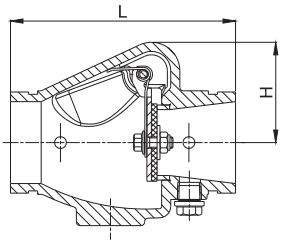

FIG. F3322B

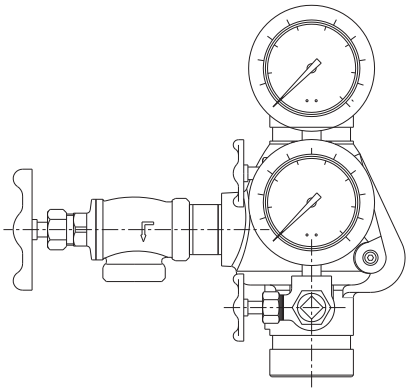

主要尺寸 (mm/inch)

规格	DN32	DN40	DN50	DN65	DN80	DN100	DN150	DN200
L	160/6.3	160/6.3	170/6.7	183/7.2	198/7.8	218/8.6	270/10.62	325/12.8
H	65/2.5	65/2.5	75/3	80/3.13	90/3.5	102/4	127/5	160/6.3

- DN32/DN40的UL/FM 认证正在进行。
- 本公司保留样本及产品更改之权利，恕不另行通知。

青岛伟隆阀门股份有限公司
WEFLO VALVE COMPANY LTD.

地址：山东省.青岛市高新区宝源路北首　电话：0532-87905016/5017
邮箱：info@weflovalve.com　网址：www.weflovalve.com